OMFB Hydraulic Components

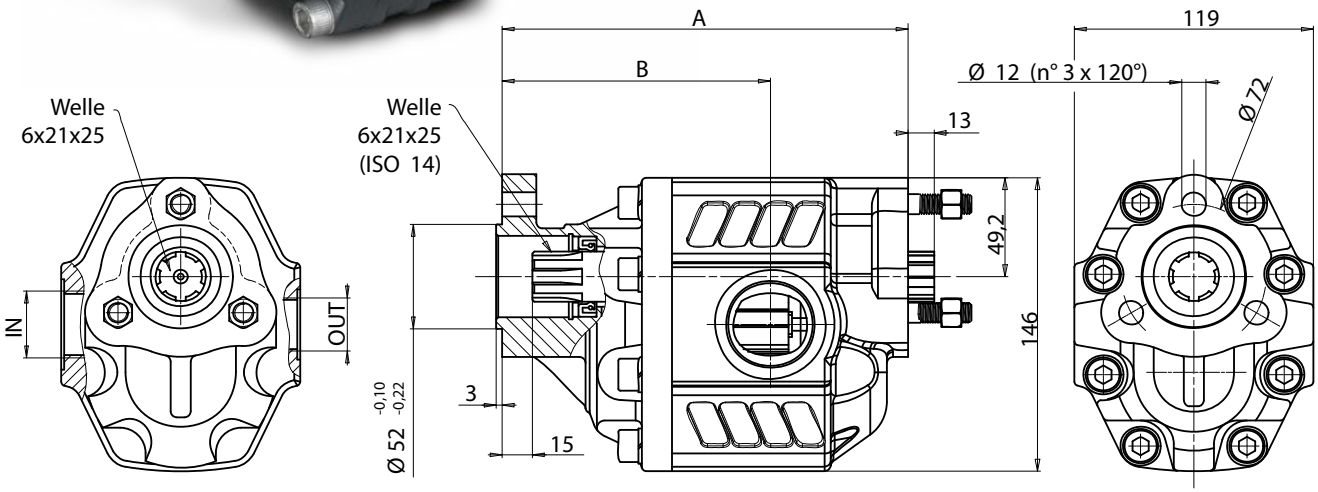

Fördervolumen	Bestell-Nr.		Technische Daten						Dimensionen				
	rechtsdrehend	linksdrehend	P1 in bar	P2 in bar	P3 in bar	max. Dauerdrehzahl	max. intermittierende Drehzahl	min. Drehzahl	Sauganschluss	Druckanschluss	A in mm	B in mm	Gewicht in kg
17,04	035-270-01000	035-270-01050	290	315	325	2500	3000	300	1/2"	1/2"	164	103	9,6
22,15	035-270-01100	035-270-01150	290	315	325	2500	3000	300	1/2"	1/2"	167,5	105,5	9,8
26,18	035-270-01200	035-270-01250	290	315	325	2500	3000	300	1/2"	1/2"	170	108	10,1
33,88	035-270-01300	035-270-01350	280	300	310	2200	2800	300	3/4"	3/4"	175	108	10,5
43,12	035-270-01400	035-270-01450	270	290	300	2000	2500	300	3/4"	3/4"	181	114	11,02
50,82	035-270-01500	035-270-01550	240	260	280	2000	2500	300	3/4"	3/4"	186	114,5	11,3
60,06	035-270-01600	035-270-01650	220	240	250	1800	2000	300	1"	1"	192	120,5	11,8
72,88	035-270-01700	035-270-01750	200	220	230	1600	1800	300	1"	1"	200	119,5	12,4
81,08	035-270-01800	035-270-01850	190	210	220	1500	1800	300	1-1/4"	1-1/4"	205	126,5	12,6

P1 = max. Dauerdruck (100%)
P2 = max. intermittierender Druck (max. 20 Sek.)
P3 = Spitzendruck (max. 6 Sek.)

Die Inhalte der Seiten wurden mit größter Sorgfalt erstellt. Für die Richtigkeit, Vollständigkeit und Aktualität der Inhalte können wir jedoch keine Gewähr übernehmen.
Nachdruck bzw. Kopie, auch auszugsweise, der Inhalte, Grafiken und Fotos ist ohne ausdrückliche Zustimmung der Geschäftsführung unzulässig.
Die angegebenen technischen Daten und Abmessungen sind nicht bindend. Wir behalten uns das Recht vor, jederzeit und ohne Ankündigung, Änderungen vorzunehmen.